Birkhold®
Präsentationssysteme

Julius Birkhold GmbH
Weberstr. 3
89555 Steinheim

Tel. +49 7329 275
Fax +49 7329 6014
www.birkhold.com
info@birkhold.com

- Neuheiten
- Spezial-Zubehör
- Kinderfahrrad-Präsentation
- Zusätzliche Presenter

Birkhold
Präsentationssysteme
since 1926
30

Birkhold®
Präsentationssysteme

Julius Birkhold GmbH
Weberstr. 3
89555 Steinheim

Tel. (49) (0) 73 29 / 2 75
Fax (49) (0) 73 29 / 60 14
www.birkhold.com
info@birkhold.com

MAGNETIC-Wall

Prototyp

Display mit magnetischer Motivplatte

Einteilen und strukturieren - ganz flexibel

Das MAGNETIC-Wall System ist ein Haltesystem mit Motivplatte für Werbetexte oder Bildmotive. Die drei Millimeter starken Kunststoffplatten sind mit Magnetbändern versehen. Innerhalb weniger Sekunden können so die Motivplatten gewechselt werden. Das MAGNETIC-Wall System bietet eine flexible Strukturierung Ihres Shops. In Längen und Höhen bis zu 2,40 m x 1,25 m erhältlich.

Die entstehenden Trenn- und Rückwände bilden einen abwechslungsreichen Hintergrund für die ausgestellten Räder.

Der Fahrradmarkt ist sehr dynamisch. Mit modularen Elementen von *Birkhold* können Sie jederzeit auf Veränderungen reagieren und Ihre Bike-Präsentation im Shop wirkt modern, aktuell und zugleich übersichtlich.

Prototyp, Preis auf Anfrage.

Birkhold®
Präsentationssysteme

Julius Birkhold GmbH
Weberstr. 3
89555 Steinheim

Tel. (49) (0) 73 29 / 2 75
Fax (49) (0) 73 29 / 60 14
www.birkhold.com
info@birkhold.com

DUO-Display

Optional auch mit Magnetic Motivplatte erhältlich

Ob E-Bike, MTB oder City-Bike: Zwei Fahrräder auf unter 1,3 qm präsentieren

Birkhold stellte auf der Eurobike 2017 das DUO-Display vor. Auf einer Grundfläche von unter 1,3 qm können Sie 2 Räder ins Rampenlicht rücken.
Mit der Pedaladapter-Halterung können auch E-Bikes auf dem DUO-Display präsentiert werden. Das leichte Gestell ist komplett zerlegbar und lässt sich somit auch als Messe- und Ausstellungs-System einsetzen. Der mobile Presenter steht auf 4 Lenkrollen die einen guten Zugriff garantieren. Das komplette Display kann individuell mit Grafik- oder Bildmotiven gestaltet werden. Dies schafft flexiblen Gestaltungs-spielraum für sämtliche Präsentationsthemen rund um das Fahrrad.

Birkhold®
Präsentationssysteme

Julius Birkhold GmbH
Weberstr. 3
89555 Steinheim

Tel. (49) (0) 73 29 / 2 75
Fax (49) (0) 73 29 / 60 14
www.birkhold.com
info@birkhold.com

TOPnROLL

Reihen unterbrechen, Präsentation hervorheben und gleichzeitig werben

TOPnROLL mit MAGNETIC Motivplatte.

TOPnROLL

TOPnROLL* mit Fotobanner, ROLLI

TOPnROLL bedeutet: Hervorheben und Werbe-Botschaften transportieren.

TOPnROLL präsentiert Ihre Fahrräder in einer Höhe von ca. 60 cm auf rollbaren Kugeln. Verstrebungen sorgen für Stabilität und Kippsicherheit. Länge und Breite des TOPnROLL sind geringer als die Maße des fahrfertigen Fahrrades und somit platzneutral. Das System ermöglicht neue Varianten für erweiterte Stufen-Präsentationen.
In fast allen Verkaufsräumen sind die Wandflächen bereits belegt, somit müssen für POS-Displays alternative Präsentationsflächen geschaffen werden. Ob für Shop-in-Shop Präsentationen, Messeauftritte, als Träger von Werbebotschaften oder zur Gliederung von Produktgruppenpräsentationen: TOPnROLL schafft neue attraktive Möglichkeiten!

Neben dem abgebildeten* Fotobanner für den TOPnROLL, der bei uns erhältlich ist, können auch individuell gestaltete Banner eingesetzt werden.

Optional: mit ***neuer*** MAGNETIC Motivplatte erhältlich.
Diese drei Millimeter starken Kunststoffplatten sind mit Magnetbändern ausgestattet. Innerhalb von Sekunden kann somit die Motivplatte gewechselt werden. Der Aufdruck ist individuell wählbar.
Großes Bild: Prototyp. Preis auf Anfrage

Birkhold®
Präsentationssysteme

Julius Birkhold GmbH
Weberstr. 3
89555 Steinheim

Tel. (49) (0) 73 29 / 2 75
Fax (49) (0) 73 29 / 60 14
www.birkhold.com
info@birkhold.com

WALL-frame System

Banner-Halterung für mehr räumliche Struktur

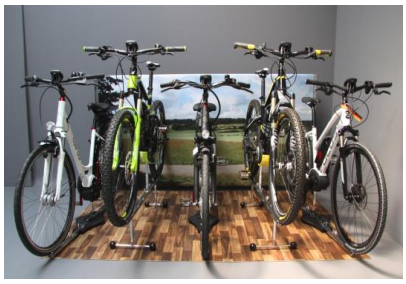

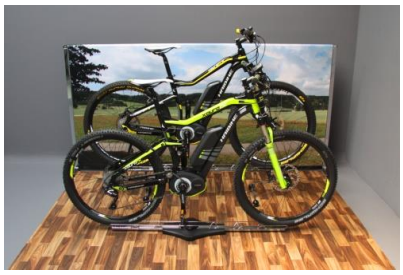

Den Verkaufsraum einteilen und strukturieren - ganz flexibel:

Das WALL-frame-System ist ein modulares Haltesystem für Banner. In nahezu allen gewünschten Längen und Höhen bietet es Strukturaufbau für Ihren Shop.

Die dadurch entstehenden Rückwände bilden einen Hintergrund für die ausgestellten Räder. Hierfür empfiehlt *Birkhold* eine höhenversetzte Präsentation damit jedes einzelne Bike zur Geltung kommt.

Das WALL-frame-System in Verbindung mit einem sich farblich abhebenden Bodenbelag schafft eine Lösung, die sich jederzeit neuen Räumlichkeiten oder Anforderungen anpasst.

Der Fahrradmarkt ist sehr dynamisch. Richten Sie Ihre Verkaufsräume mit modularen Elementen ein. *Birkhold* Produkte sorgen dafür, dass Sie jederzeit auf Veränderungen reagieren können und sich Ihre Bike-Präsentation immer aktuell und modern darstellt. Einmal anschaffen – Jahrzehnte nutzen.

WALL-frame (ohne Banner) in verzinkt	258,45 EUR
WALL-frame (ohne Banner) in verchromt	302,45 EUR

Erhältlich in den Massen: Breite 1,80 - 2,50 m und Höhe 0,90 - 1,20 m.
Höhen bis 1,80 m gegen Aufpreis.

Birkhold®
Präsentationssysteme

Julius Birkhold GmbH
Weberstr. 3
89555 Steinheim

Tel. (49) (0) 73 29 / 2 75
Fax (49) (0) 73 29 / 60 14
www.birkhold.com
info@birkhold.com

E-Bikes sicher halten

Stabiler und sicherer Halt für E-Bikes

Der Pedaladapter wurde in Form und Funktion stark verbessert und funktioniert bei allen E-Bikes perfekt.

NEU: Pedaladapter mit Motor-schutzplatte und Kurbelverengung.

Pedaladapter mit verschleißfester High-Tech DUPON Beschichtung

Der Pedaladapter greift in den Zwischenraum von Pedal und Kurbel ein. Diese Halterung ist vorwiegend bei E-Bikes sinnvoll. Nahezu alle der zurzeit auf dem Markt befindlichen E-Bikes werden damit sicher gehalten. **Neu** ist die aufsteckbare Motorschutzplatte, die den Mittelmotor vor Beschädigungen schützt. Zusätzlich zur extrem verschleißfesten Beschichtung sind Kunststoffbügel zur Verengung der Kurbelführung aufgesteckt. Diese entfernt man nur bei E-MTB´s mit extrem breiter Kurbel (z. T. Haibike, Rotwild).

Die Oberfläche ist mit einer High-Tech DUPON Beschichtung optimiert. Durch die Seitenverstellung des Langlochs kann das Rad senkrecht ausgerichtet werden. Der Adapter kann an jedes *Birkhold*-System montiert werden, jedoch ist eine Schiene mit verkürztem Federweg für die optimale Funktion notwendig.

Setzen Sie bei der E-Bike Präsentation auf eine Kombination aus ROLLI und ROLLI-up. Die höhenversetzte Präsentation ermöglicht eine platzsparende und optisch schöne Lösung und ermöglicht den perfekten Zugriff auf alle Bikes. Der notwendige Abstand bei fahrfertig montierten Rädern beträgt unter 40 cm!

Zur perfekten Inszenierung Ihrer Präsentation empfehlen wir eine farbliche Abgrenzung der Präsentationsflächen ohne Absätze (z.B. OVAL-plate Laminate). Bei Doppelreihen empfiehlt sich unser WALL-frame System als dekorative Zwischenwand.

Birkhold®
Präsentationssysteme

Julius Birkhold GmbH
Weberstr. 3
89555 Steinheim

Tel. (49) (0) 73 29 / 2 75
Fax (49) (0) 73 29 / 60 14
www.birkhold.com
info@birkhold.com

ROLLI up&down

Variabel verstellbares System

ROLLI up & down in der höchsten Präsentationshöhe (ca. 56 cm): mit einem E-Bike.

Ein konventionelles MTB: präsentiert in der untersten Einstell-Position (ca. 35 cm)

ROLLI up&down wertet das Programm an verschiedensten *Birkhold*-Systemen weiter auf und bietet noch mehr Präsentationsvarianten.

Das variabel verstellbare System kann Bikes in einer waagerechten Position in einer Höhe von ca. 35 bis fast 60 cm präsentieren. Durch die stufenlose Einstellung ist auch die Präsentation der Fahrräder in leicht abfallender oder aufsteigender Position möglich.

Je nachdem ob die Präsentationsschiene mit einem Halter für konventionelle Fahrräder oder für E-Bikes bestückt ist - ROLLI up&down kann alle Fahrräder verkaufsfördernd präsentieren.

Das System bietet sich als Alternative zu Einzel-Podesten an, da es bezüglich Platzersparnis, Zugriff und Präsentation deutlich effizienter ist.
Wie nahezu alle *Birkhold*-Systeme kann das Fahrrad mit dem Presenter federleicht bewegt werden: dies ermöglichen vier in Messing gelagerte rollbare Kugeln.

Hinweis: Bei Präsentation in der höchsten Einstellung (knapp unter 60 cm) empfehlen wir den Stabilisierungs-Strebensatz.
In der Oberflächenausführung Zink sind die Stützfüsse aus technischen Gründen komplett in Chrom ausgeführt.

Birkhold®
Präsentationssysteme

Julius Birkhold GmbH
Weberstr. 3
89555 Steinheim

Tel. (49) (0) 73 29 / 2 75
Fax (49) (0) 73 29 / 60 14
www.birkhold.com
info@birkhold.com

Emotions-Bilder als 3D Illusion!

Bringt die Landschaft wirkungsvoll in Ihr Geschäft

Stellen Sie uns ein hochauflösendes Bild zur Verfügung. Möglich sind bis zu 2 m Druckbreite. Länge unbegrenzt.
Sie erhalten den Druck auf einem strapazierfähigen Vinylboden.

Konventionelle Bilder sind zweidimensional. Mit 3D-Fotografien bringen wir die dritte Dimension in Ihr Geschäft. Eine einfache aber effiziente Möglichkeit ein Einkaufserlebnis zu schaffen.
Was gibt es besseres als die Illusion zu bieten, dass die präsentierten Bikes in der Landschaft stehen?
In Zusammenarbeit mit einem Kooperationspartner können wir diese einzigartige Möglichkeit zu einem fairen Preis anbieten. Sie erhalten einen bedruckten Vinylboden, der widerstandsfähig ist und für eine lange Einsatzzeit geschaffen ist – sprechen Sie mit uns, wir beraten Sie gerne!

Beispiel: Motiv 2 m breit, 3,60 m lang: ca. 589 € zzgl. MwSt.

Birkhold®
Präsentationssysteme

Julius Birkhold GmbH
Weberstr. 3
89555 Steinheim

Tel. (49) (0) 73 29 / 2 75
Fax (49) (0) 73 29 / 60 14
www.birkhold.com
info@birkhold.com

BIG-Banner

Effektive Ergänzung für den 2-IN-ONE-Presenter

Präsentationsbeispiel:
BIG-Banner Halterung am
2-IN-ONE-Presenter mit
einer Planenbespannung mit
aufgedrucktem Gebirgsmotiv

Eine wirkungsvolle Option für den 2-IN-ONE-Presenter:

Die BIG-Banner-Halterung sorgt grossflächig für die notwendige Atmosphäre und transportiert Ihre Werbebotschaft.
An einer Halterung (1,90 x 2,10 m) können Sie Ihre individuellen Gestaltungsideen auf einer grossen Fläche nachhaltig umsetzen.

Diese Lösung hat gegenüber einer stationären, beispielsweise einer festen Wandinstallation, ein weitaus vielseitigeres Einsatzgebiet. Auch für Messen und Events ist dies eine hervorragende Möglichkeit Ihren Auftritt zu unterstützen!
Montiert am 2-IN-ONE-Presenter bekommt Ihr Shop eine Symbiose aus flexibler Dekoration und einer aufwertenden Fahrradpräsentation.

BIG-Banner Halterung (ohne Banner) verzinkt	197,95 EUR
BIG-Banner Halterung (ohne Banner) verchromt	236,45 EUR

Funktion notwendig.

Birkhold®
Präsentationssysteme

Julius Birkhold GmbH
Weberstr. 3
89555 Steinheim

Tel. (49) (0) 73 29 / 2 75
Fax (49) (0) 73 29 / 60 14
www.birkhold.com
info@birkhold.com

FAT-Wheel-Clip

Einfach in die Birkhold Schiene clipsen – und die Schiene hält auch Fatbikes!

Mit diesem pfiffigen Zubehör kann die Birkhold Präsentationsschiene Fatbikes und MTB´s mit Reifenbreiten bis 4.8 sicher halten.

Innerhalb weniger Sekunden lassen sich die Aufsätze in die Schiene einclipsen. Genauso schnell können diese auch wieder entfernt werden.
Für Reifenbreiten zwischen 2.3 und 2.8 ist der BIG-Wheel-Clip erhältlich.

Die FAT-Wheel-Clips sind in verzinkt und in verchromt erhältlich.

Birkhold®
Präsentationssysteme

Julius Birkhold GmbH
Weberstr. 3
89555 Steinheim

Tel. (49) (0) 73 29 / 2 75
Fax (49) (0) 73 29 / 60 14
www.birkhold.com
info@birkhold.com

BIG-Wheel-Clip

Einfach in die Birkhold Schiene clipsen – Perfekte Aufnahme der Breitreifen!

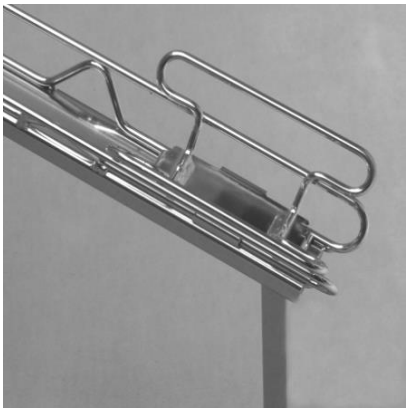

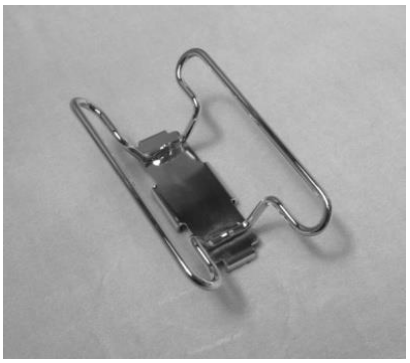

Für Bikes mit Reifenbreite ab ca. 2.3 bis ca. 2.8 ist eine Reifenführungs-Verbreiterung ratsam. Diese lässt sich einfach in die Schiene einclipsen.
Der BIG-Wheel-Clip ist im Design ähnlich wie die Präsentationsschiene und weit funktioneller als der seitherige Standard-BIG-Wheel-Clip.
Die Drahtführung des Clips ist so konzipiert, dass auch breiteste Bereifungen einen guten Halt und Führung in der Schiene haben.

Die BIG-Wheel-Clips können auch auf Podeste geschraubt werden. In Verbindung mit einer quicky-Federstütze von Birkhold kann damit auch eine Podestpräsentation günstig optimiert werden. Das Laufrad bleibt komplett sichtbar. Keine störenden Streben beeinträchtigen die Optik und die Sicht auf das Bike.

Birkhold®
Präsentationssysteme

Julius Birkhold GmbH
Weberstr. 3
89555 Steinheim

Tel. (49) (0) 73 29 / 2 75
Fax (49) (0) 73 29 / 60 14
www.birkhold.com
info@birkhold.com

Schienenverlängerung
für lange Radstände

Schienenverlängerungen zum Befestigungen an Birkhold-Schienen.

Für Bikes mit überlangem Radstand können Schienenverlängerungen notwendig werden. Dies betrifft zum Teil E-Bikes sowie Downhill-Räder mit extrem langen Federgabeln und langem Radstand. In einigen Fällen werden die Schienen-verlängerungen auch bei 29 Zoll Bikes benötigt.

Die Schienenverlängerung gibt es für alle *Birkhold*-Schienen mit zwei verschiedenen Befestigungsarten. Gleichzeitig wird durch den angebrachten BIG-Wheel-Clip eine Schienenverbreiterung bis 2.8 Breite realisiert.

Birkhold®
Präsentationssysteme

Julius Birkhold GmbH
Weberstr. 3
89555 Steinheim

Tel. (49) (0) 73 29 / 2 75
Fax (49) (0) 73 29 / 60 14
www.birkhold.com
info@birkhold.com

Pressfit-Aufsatz

High-End MTB´s perfekt halten!

Mit einem Handgriff auf- und abstecken!

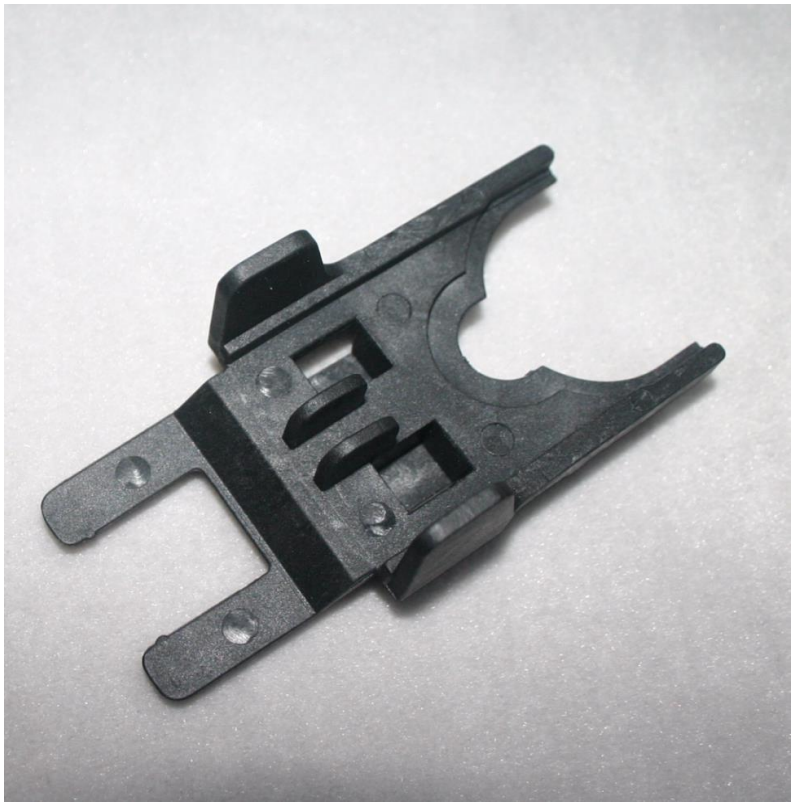

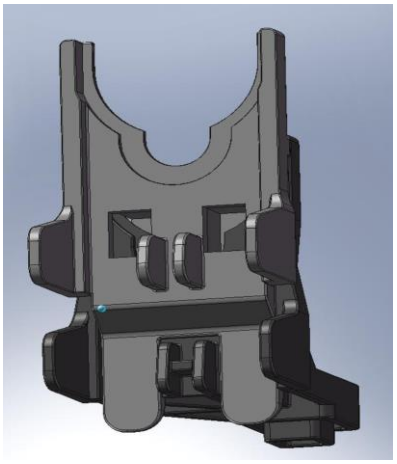

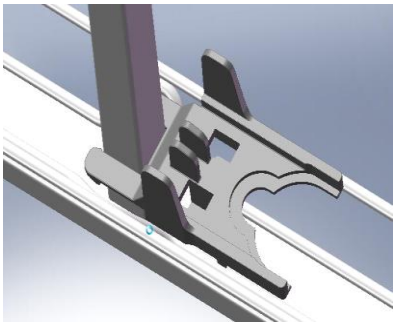

Bei hochwertigen MTB´s werden vermehrt Tretlager mit der Pressfit-Technologie eingesetzt. Diese Räder können mit dem bewährten *BIRKHOLD*-System sicher gehalten werden, stehen jedoch nicht immer senkrecht. Der Aufsatz mit zwei Haltemöglichlichkeiten gewährleistet einen geraden Stand des Bikes.
Der Pressfit-Aufsatz wird auf den Premium-Gabeladapter einfach aufgesteckt und kann auch rasch wieder abgenommen werden. Zur Aufbewahrung wird er einfach an der Federstütze aufgesteckt.

Birkhold®
Präsentationssysteme

Julius Birkhold GmbH
Weberstr. 3
89555 Steinheim

Tel. (49) (0) 73 29 / 2 75
Fax (49) (0) 73 29 / 60 14
www.birkhold.com
info@birkhold.com

FIXO-Clip Einrast-Funktion

Für eine noch komfortablere Bedienung der oberen Präsentationsebene.

Die Teleskopfederstütze lässt sich damit in der heruntergedrückten Position fixieren. Somit wird das Handling beim Aufstellen und Herabnehmen des Rades erheblich erleichtert, da das Bike nicht über den kompletten Federweg nach oben gehoben werden muss, sondern bequem zur Seite heruntergenommen werden kann.
Der FIXO-Clip rastet automatisch beim Herunterdrücken der Teleskopstütze in der untersten Position ein.
.

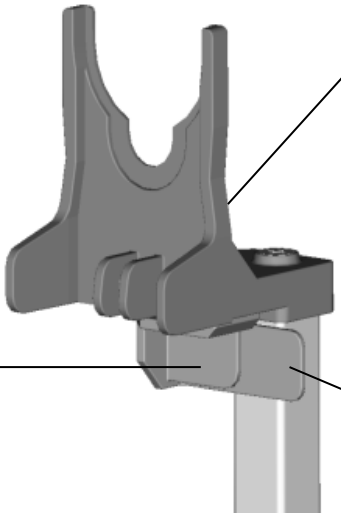

Das Fahrrad zunächst in die Präsentationsschiene stellen. Dann das Fahrrad mit der einer Hand in der Balance halten, mit der anderen Hand den FIXO-Clip entriegeln: nun kann der Gabeladapter am Tretlager positioniert werden.
Diese Funktion empfiehlt sich vor allem ab Präsentationshöhen über 60 cm.

Birkhold®
Präsentationssysteme

Julius Birkhold GmbH
Weberstr. 3
89555 Steinheim

Tel. (49) (0) 73 29 / 2 75
Fax (49) (0) 73 29 / 60 14
www.birkhold.com
info@birkhold.com

OVAL-plates

Ein starker Auftritt ohne Podest:
OVAL-plate in Kombination mit Birkhold-Presenter

Herausheben: ja! Am besten so, dass die Fahrräder noch hautnah erlebt werden können. Das haben unsere Erhebungen bei Endverbrauchern ergeben.

Dabei grenzt man mit den OVAL-plates (flexible Beläge aus PVC) die Präsentationsfläche ab und mit dem Einzel-Presenter realisiert man die Präsentation.

Dies hat entscheidende Vorteile für Sie und Ihren Kunden:
- Endkundenorientierte Präsentation
- Perfekter Zugriff und Zugang
- Mobile und flexible Präsentation
- Platzsparend, da kein raumschluckender Aufbau wie bei Podesten
- verschiedene Optiken erhältlich, von hell bis dunkel

Das Fahrrad scheint zu schweben und vermittelt Leichtigkeit und Wert!

Flexibler Untergrund für die Bike-Präsentation!

Verschieden Holzoptiken sind erhältlich

Metallisch wirkende Riffelblech-Optik eignet sich besonders im Kontrast zu dunklen Fußböden.

Höhenversetzt präsentieren bedeutet, dass sich ein Produkt gezielt vom nächsten abhebt. Somit sind die Fahrräder optimal präsentiert.
Mit dem OVAL-plates-Untergrund erfolgt gleichzeitig eine optische Abtrennung mit einem Abstand von nur ca. 40 cm. Als Einzelpresenter werden hier ROLLI-up und ROLLI verwendet. Die OVAL-plates werden farblich so ausgewählt, dass diese einen schönen Kontrast zum bestehenden Untergrund bilden.

Birkhold

Birkhold®
Präsentationssysteme

Julius Birkhold GmbH
Weberstr. 3
89555 Steinheim

Tel. (49) (0) 73 29 / 2 75
Fax (49) (0) 73 29 / 60 14
www.birkhold.com
info@birkhold.com

KID-BIKE-Presenter - Präsentation auf 3 Ebenen

Beste Raumausnutzung bei optimalem Zugriff!

Opptimale Raumausnutzung bei der Kinderfahrrad-Präsentation: Platz sparen, Zugriff optimieren!

Der Presenter ist modular aufgebaut und in jeder Länge erhältlich. Ein 2,5 m langes System bietet bei gedrehten Lenkern bis zu 28 Kinderrädern von 12 - 24 Zoll Platz. Bei fahrfertig montierten Rädern können immer noch 12 - 15 Kinderfahrräder auf nur 3 Quadratmeter präsentiert werden. Besten Zugriff ermöglichen die ausziehbaren Präsentationsschienen.

Durch die integrierten zusätzlichen technischen Funktionen setzt das System Maßstäbe bei der platzsparenden Kinderfahrrad-Präsentation. Da bei Kinderfahrrädern ein kürzerer Ausziehweg der Schienen ausreicht, kommt die preisgünstigere MINI-Präsentationsschiene zum Einsatz. Das System kann ab einer Raumhöhe von 2,60 m eingesetzt werden

Birkhold®
Präsentationssysteme

Julius Birkhold GmbH
Weberstr. 3
89555 Steinheim

Tel. (49) (0) 73 29 / 2 75
Fax (49) (0) 73 29 / 60 14
www.birkhold.com
info@birkhold.com

KID-BIKE-Drehdisplay

Kinderfahrrad-Präsentation die ankommt!

Zielgruppenorientierte
Präsentation
für optimalen
Verkaufserfolg.

Bewegung schafft
Aufmerksamkeit;
das Auge kauft mit!

Präsentieren Sie 8 Kinderräder zwischen 12 - 20 Zoll auf einer Fläche von nur 4,2 qm. Die Drehbewegung des Displays macht das System zu einem überragenden Blickfang. Es ist komplett zerlegbar und somit auch mobil einsetzbar (z.B. bei Messeauftritten). Es bleibt sofort stehen, sollte ein Hindernis die Drehbewegung beeinflussen, wodurch Kinder und die Antriebseinheit geschützt werden. Der verschleißfreie Motor kann über einen Fußschalter ein- oder ausgeschaltet werden.

Die Fahrrad-Trägerschienen sind frei positionier- und schwenkbar, so können auf der oberen Ebene zum Teil auch 24 Zoll Fahrräder präsentiert werden.

Optimaler Zugriff auf alle 8 Kinderräder ermöglichen die Präsentationsschienen mit integrierter Rastfunktion der Teleskopstütze (FIXO-Clip).

Das System ist auch ohne Antrieb erhältlich. Bei dieser Version wird das Display mit hochwertigen Lenkrollen ausgestattet.

Birkhold®
Präsentationssysteme

Julius Birkhold GmbH
Weberstr. 3
89555 Steinheim

Tel. (49) (0) 73 29 / 2 75
Fax (49) (0) 73 29 / 60 14
www.birkhold.com
info@birkhold.com

EASY-BIKE-Park-System

Fahrräder sicher, bequem und platzsparend aufbewahren!

Wer kennt das Problem nicht? Die Garage voll von Fahrrädern, das Auto hat kaum noch Platz und ist ständig in Gefahr beschädigt zu werden.
Da greift das *Birkhold* System ein: Teleskoprohre werden einfach zwischen Decke und Boden verspannt. An zwei in der Höhe stufenlos verstellbaren Auslegern werden die Fahrradträgerschienen befestigt. Diese Schienen können Fahrräder zwischen 18 und 28 Zoll halten. Das Fahrrad wird einfach von oben auf die Schiene gestellt, so dass der universell haltende Gabeladapter das Fahrrad schonend und sicher an der Tretkurbel hält. Die Federstütze passt sich hierbei automatisch der Höhe des Bikes an.
Um das Fahrrad herunterzunehmen, kann die Teleskop-Federstütze nach unten gedrückt werden. In der untersten Position rastet diese dann automatisch ein. Das Fahrrad kann dann bequem zur Seite heruntergenommen werden.

Sie bringen bequem und sicher zwei Fahrräder auf einer Fläche unter, die Sie sonst nur für ein Fahrrad nützen können.

EASY-BIKE-Park-System in glanzverzinkt, komplett für 2 Fahrräder.

Standardsystem: Teleskopverstellung für Raumhöhen zwischen 2,20 m und 2,85 m. Alle Raumhöhen sind möglich.